ゼンシン株式会社	**製品仕様書** **型番／名称：ＺＲＪ－ＨＤ**	文書番号：ZQK-331(P3)

1．用途・特長

使用目的	振動吸収
設置箇所	高圧ポンプ廻り
特　　長	最高使用圧力 2.0MPa の高耐圧仕様のゴム製防振継手です。 内圧による寸法変化が少なく、高圧ポンプの振動吸収用に適しています。
適応規格	・国土交通省仕様適合品（防振継手）

2．構造および部品

図１に構造、表１に部品名と材質を示す。

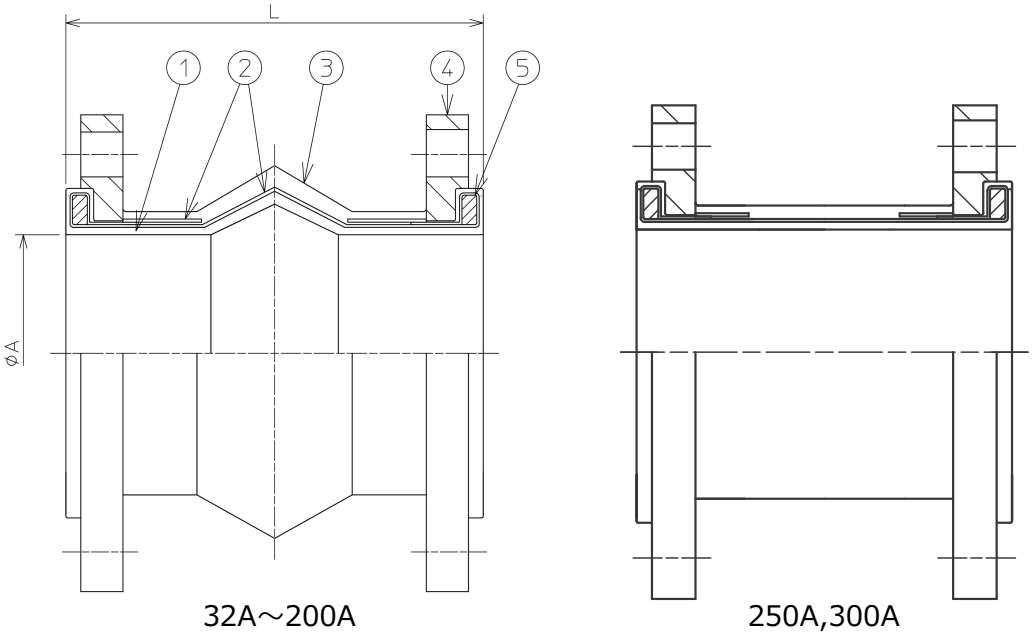

図１．構造

表１．部品名と材質

番号	部品名	標準材質（オプション）
1	内貼ゴム	合成ゴム
2	補強繊維	合成繊維
3	外貼ゴム	合成ゴム
4	フランジ	SS400 (SUS304)
5	ソリッドリング	SS400

※フランジ規格：JIS 20K

※製作口径　　：32A～300A

※フランジ材質が SS400 の場合、表面処理は溶融亜鉛メッキが標準となります。

３．種類と寸法及び最高使用圧力

表２に種類と寸法及び最高使用圧力を示す。

表２．種類と寸法及び最高使用圧力　　単位：mm

口径	L	φA	最高使用圧力 (MPa)
32A	183	38	2.0
40A	183	38	2.0
50A	183	48	2.0
65A	183	63	2.0
80A	183	73	2.0
100A	183	98	2.0
125A	233	123	2.0
150A	233	148	2.0
200A	233	198	2.0
250A	285	250	2.0
300A	285	300	2.0

※最高使用圧力は常温時の値です。

４．許容変位量

表３に許容変位量を示す。

表３．許容変位量

口径	許容変位量				取付時許容変位量				重量 (kg)
	圧縮 (mm)	伸張 (mm)	偏芯 (mm)	偏角 (°)	圧縮 (mm)	伸張 (mm)	偏芯 (mm)	偏角 (°)	
32A	20	10	20	20	7	4	7	7	3.3
40A	20	10	20	20	7	4	7	7	3.7
50A	20	10	20	16	7	4	7	6	4.0
65A	20	10	20	14	7	4	7	5	5.6
80A	20	10	20	13	7	4	7	4	7.4
100A	20	10	20	11	7	4	7	4	9.6
125A	20	20	20	9	7	7	7	3	15.8
150A	20	20	20	7	7	7	7	2	20.2
200A	20	20	20	6	7	7	7	2	25.1
250A	20	20	20	5	7	7	7	1	43.6
300A	20	20	20	4	7	7	7	1	51.9

※変位量は個々の最大許容量であり、同時に作用する負荷に対して保証するものではありません。

5．適用温度範囲
-20℃～60℃

6．取付ボルト長さとボルトの締付トルク（目安）
表４に取付ボルトの長さ、表５にボルトの締付トルクを示す。

表４．取付ボルト長さ　（JIS20KF）

口径	取付ボルト		
	サイズ	長さ（首下）	本数
32A	M16	75	8
40A	M16	75	8
50A	M16	75	16
65A	M16	75	16
80A	M20	85	16
100A	M20	85	16
125A	M22	100	16
150A	M22	100	24
200A	M22	120	24
250A	M24	130	24
300A	M24	130	32

※取付ボルト長さには平座金、ばね座金の厚みは
含んでおりません。

表５．ボルトの締付トルク

口径	トルク （N･m）
32A～80A	50
100A～125A	60
150A～200A	70
250A～300A	80

7．検査
検査項目：外観検査、寸法検査（全長）、耐圧検査
頻　　度：外観、寸法検査は全数、耐圧検査は初品または仕様変更時

8．注意事項
●プール循環水用ポンプ及び給湯用には使用できません。
●高濃度のオゾンに晒される環境下では、オゾン劣化によって表面に亀裂が発生することがあります。その場合は、ゴム製品ではなくステンレス製品の選択を推奨致します。
●ボルトの締付の際には、対角線に均等に締付け、片締め・締め込み過ぎにならない様に施工願います。
●ゴム製継手はご使用条件によって耐用年数が低下することがあります。
詳しくはカタログの注意事項をご確認下さい。
●施工上の注意事項は施工要領書をご参照下さい。

以上